SPXFLOW

MANUEL D`INSTRUCTIONS

APV DELTA RUF3

SOUPAPE DE RETENUE

FORM NO.: H170782 REVISION: FR-5

READ AND UNDERSTAND THIS MANUAL PRIOR TO OPERATING OR SERVICING THIS PRODUCT.

APV®

	Sommaire	Page
1.	Généralités	2
2.	Instructions de sécurité	2
3.	Fonctionnement	2
4.	Mise en place	3
4.1	Instructions de soudage	3
5.	Dimensions / Poids	4
6.	Données techniques	4 - 5
7.	Matières	6
8.	Maintenance	6
9.	Instructions de montage/démontage	7 - 8
10.	Suppression des anomalies	8
11.	Listes de pièces détachées	
	RUF3 - DIN & pouce	RN 01.102

1. Généralités

Ce manuel doit être très attentivement lu et observé à la lettre par les opérateurs et le personnel de maintenance.

Notez que notre responsabilité ne sera pas engagée pour des dommages ou mauvais fonctionnements dûs au non respect des règles de ce manuel.

Nous nous réservons le droit d`effectuer des modifications sur les descriptions et données techniques fournies.

2. Instructions de sécurité

DANGER!

- Avant toute intervention sur la soupape, s`assurer que les tuyauteries ne sont plus sous pression, et vidées si possible!
- Observer les Instructions de Montage/Démontage pour assurer en toute sécurité l`entretien et la maintenance de la vanne.

3. Fonctionnement

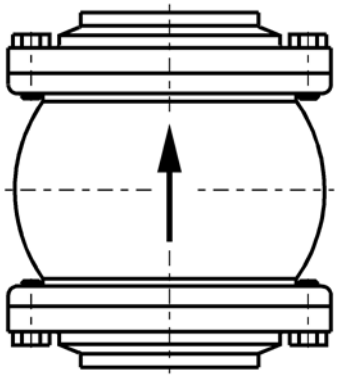

- La soupape RUF3 est déstinée à la prévention d`un reflux de liquides dans les tuyauteries.
- Elle est conçue pour être utilisée particulièrement dans les industries des boissons.
- La soupape ouvre par la pression du liquide contre le clapet à ressort. Le processus de fermeture est introduit par le ressort précontraint quand le liquide s`arrête dans le sens du flux.

Autorisations et evaluations externes:
3-A Sanitary Standards, Inc.

4. Mise en place

- La soupape RUF3 peut être montée en position horizontale et verticale. La direction du débit doit s`effectuer en direction de la flèche.
- Afin de garantir le vidage complet de la soupape, donner la préférence à la position d`installation verticale (corps sphérique). Une position d`installation horizontale n`est pas recommandée.
- La soupape est soudée directement dans la tuyauterie étant donné sa construction de bride intermédiaire.
- **Attention!** Observer les instructions de soudage.

4.1 Instructions de soudage

RUF 3

- Démonter les brides du corps avant tout soudage de la vanne. Seulement le pointage et l`ajustage des soupapes devrait être éffectué avec les brides montées.
- Les soudures ne doivent être effectuées que par des soudeurs qualifiés (DIN EN ISO 9606-1). (qualité de soudure DIN EN ISO 5817)
- Le soudage du corps de la vanne doit être effectué de manière à ce que les forces de déformation ne puissent être transférées de l`extérieur au corps de la vanne.
- La préparation d`un joint soudé allant jusqu`à 3 mm d`épaisseur doit être réalisée de bout à bout de forme carrée sans air. (Prevoyez le retrait!)
- Une soudure “orbitale” TIG est préférable.
- Après les soudages du corps de la vanne ou de la contre-bride et de la ligne, les parties correspondantes de l`installation ou de la ligne doivent être nettoyées de résidus de soudage et de crasses. En cas de non respect de ces instructions de nettoyage, les résidus de soudage ou les crasses peuvent se déposer dans la vanne et causer des détériorations.
- Tout type de détérioration survenant en raison d`instructions de soudage qui n`ont pas été respectées ne seront pas couverts par notre garantie.

5. Dimensions / Poids

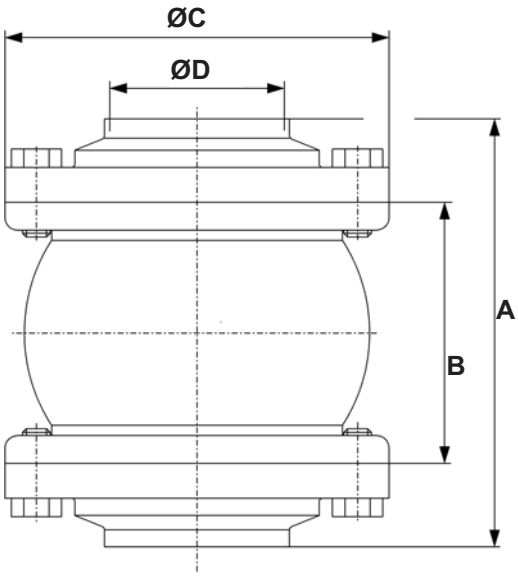

dimensions en mm					poids en kg
DN	**A**	**B**	**Ø C**	**Ø D**	**G**
25	99	51	83	26	2,2
40	111	63	100	38	2,9
50	123	75	110	50	3,5
65	140	92	127	66	4,2
80	155	107	142	81	5,3
100	174	126	162	100	6,6
125	209	155	190	125	9,8
150	234	180	215	150	11,5
pouce					
1”	99	51	83	22,2	2,2
1,5”	111	63	100	34,9	2,9
2”	123	75	110	47,6	3,5
2,5”	140	92	127	60,3	4,2
3”	146	98	134	72,9	5,3
4”	174	126	162	97,6	6,6

6. Données techniques

Pression de ligne = **10 bar max.**

Température de service = **135°C max. EPDM, HNBR, *VMQ, *FPM**

Charge à courte durée = **140° C EPDM, HNBR, *VMQ, *FPM**

***(pas de vapeur)**

6. Donnés techniques

Une position d`installation horizontale **n`est pas** recommandée.

position d`installation	pression de réponse min. en bar
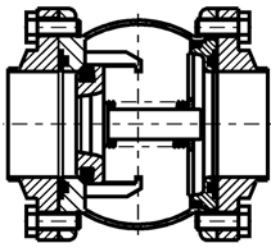	0,025
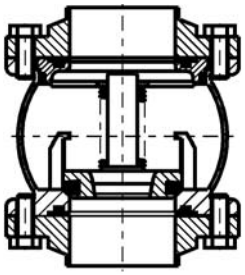	0,040
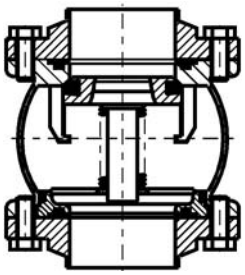	0,015

DN	pouce	valeurs kvs en (m³/h)
25	1”	14
40	1,5”	27
50	2”	55
65	2,5”	107
	3”	125
80		166
100	4”	260
125		328
150		466

7. Matières

Corps, arbre, brides, paliers:	**1.4571, 1.4404 (DIN EN 10088)**
Vis:	**1.4301 (DIN EN 10088)**
Joint - standard:	**EPDM**
Joint - option:	**VQM, FPM, HNBR**

8. Maintenance

- La **fréquence des opérations d`entretien** dépend de l`application et devra être déterminée par l`utilisateur après quelques **vérifications régulières.**

- Le remplacement des joints se fait selon les Instructions de montage/démontage.

- **Enduire tous les joints d`une couche mince de graisse avant leur installation !!!!!**

  Recommandation:
  Graisse de montage APV pour EPDM, FPM et HNBR
  (boîte de 0,75 kg - réf. 000 70-01-019/93; H147382)
  (tube de 60 g - réf. 000 70-01-018/93; H147381)

  ou

  Graisse de montage APV pour VMQ
  (boîte de 600g - réf. 000 70-01-017/93; H147380)
  (tube de 60 g - réf. 000 70-01-016/93; H147379)

  !Ne pas utiliser de graisse **contenant de l`huile minérale** avec les joints **EPDM!**
  ! Ne pas utiliser de graisse **sur base silicone** avec les joints **VMQ**!

- Le montage de la soupape se fait selon les Instructions de montage/démontage.

9. Instructions de montage/démontage

Les numéros de référence se réfèrent aux dessins de pièces détachées (DIN: RN 01.102, pouce: RN 01.103)

9.1 Démontage de la ligne

a. Dépressuriser les lignes, et vider ces dernières si possible.

b. Dévisser les vis de bride **(2)**.

c. Enlever la soupape de retenue **(1)** des brides.

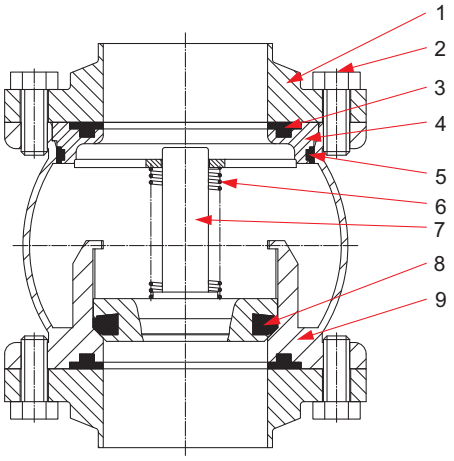

9.2 Démontage des pièces intérieures

a. Enlever les joints de bride **(3)**.

b. Démonter les paliers **(4)** du corps de la soupape.
Retirer le palier à travers la bride par une clé à vis.

c. Enlever les joints de corps **(5)**.

d. Démonter la ressort à pression **(6)**.

e. Sortir l`arbre **(7)** en position inclinée du corps.

f. Percer un objet pointu (par ex. un petit tournevis) dans le joint de siège **(8)** et l`enlever.

9.3 Montage des joints et montage de la soupape

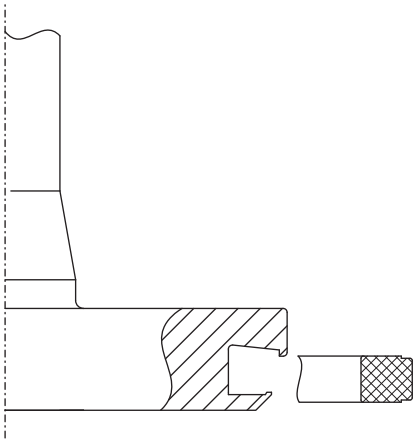

a. Presser le joint de siège **(8)** légèrement graissé à quatre points le côté le plus large en avant, dans la gorge. Insérer le joint aux quatre crochets débordants dans la gorge, par ex. par un tournevis étroit et épointé. Travailler aux quatre crochets alternativement pour atteindre une position égale du joint.
Enfin lisser le joint par pression forte, par ex. par la manche d`un tournevis. Aérer la gorge jusqu`au fond par le pointage de la lame d`un tournevis entre la face de la gorge et l`intérieur du joint.

Vérifier la position du joint après le montage.

b. Insérer l`arbre **(7)** dans le corps et placer le ressort **(6)** sur l`arbre.

c. Monter le joint de corps **(5)** légèrement graissé dans la gorge du palier **(4)**.

9. Instructions de montage/démontage

d. Presser le palier **(4)** à surface plaine dans le corps **(9)**.

e. Presser le joint de bride **(3)** légèrement graissé dans les gorges extérieures de la bride.

f. Pousser la soupape complète dans la ligne entre les contre-brides **(1)** et les fixer par les vis hexagonales **(2)**.

! Observer le sens du flux !

10. Suppression des anomalies

Les numéros de référence se réfèrent aux dessins de pièces détachées. Élimination des anomalies, voir chapitre 9. Instructions de montage/démontage.

La soupape ne ferme pas:	- Remplacer le joint des siège **(8)**.
Fuites entre le corps et la contre-bride:	- Examiner le joint de bride **(3)** et le joint de corps **(5)**, remplacer le joint endommagé.
La soupape ne fonctionne pas:	- Vérifier la souplesse de l`arbre, remplacer les parties endommagées.

11. Listes de pièces détachées

(voir annexe)

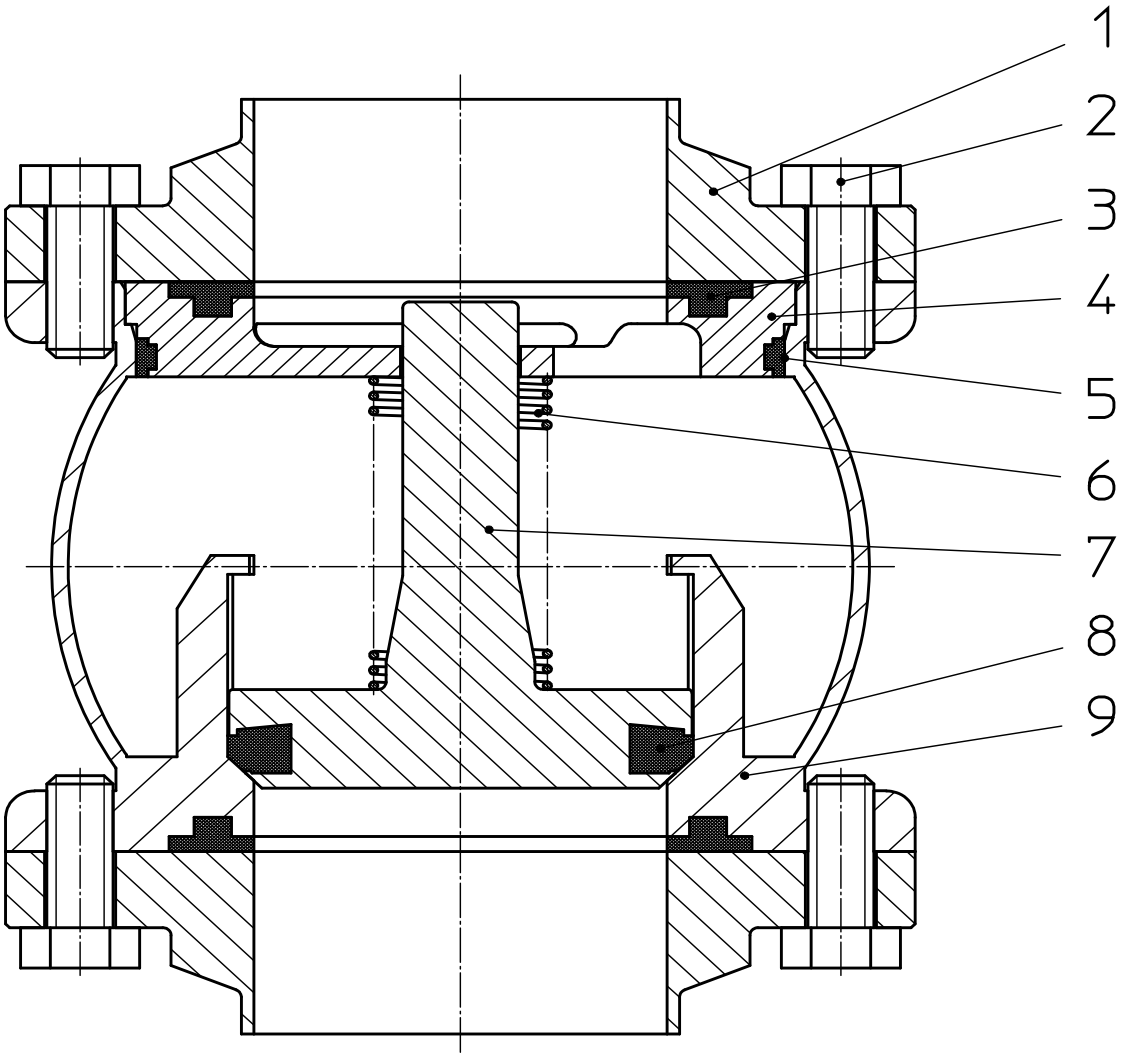

Datum:	20.03.13	14.07.16								
Name:	Trytko	Trytko								
Geprüft:										

Ersatzteilliste: spare parts list

Rückschlagventil RUF3 12S DN25-150 1-4 zoll
Non-return valve RUF3 12S DN25-150 1-4 zoll

A3

APV
SPX FLOW
Germany

Blatt 1 von 7

RN 01.102

Weitergabe sowie Vervielfältigung dieser Unterlage, Verwertung und Mitteilung ihres Inhalts nicht gestattet, soweit nicht schriftlich zugestanden. Verstoß verpflichtet zum Schadensersatz und kann strafrechtliche Folgen haben (Paragraph 18 UWG, Paragraph 106 UrhG). Eigentum und alle Rechte, auch für Patenterteilung und Gebrauchsmustereintragung, vorbehalten. SPX FLOW, Germany

Weitergabe sowie Vervielfältigung dieser Unterlage, Verwertung und Mitteilung ihres Inhalts nicht gestattet, soweit nicht schriftlich zugestanden. Verstoß verpflichtet zum Schadensersatz und kann strafrechtliche Folgen haben (Paragraph 18 UWG, Paragraph 106 UrhG). Eigentum und alle Rechte, auch für Patenterteilung und Gebrauchsmustereintragung, vorbehalten. SPX FLOW, Germany

Ersatzteilliste: spare parts list

Rückschlagventil RUF3 12S DN25-150 1-4 zoll
Non-return valve RUF3 12S DN25-150 1-4 zoll

Datum:	20.03.13	14.07.16		
Name:	Trytko	Trytko		
Geprüft:				
Datum:				
Name:				
Geprüft:				

APV SPX FLOW Germany

Blatt 2 von 7

RN 01.102

pos. item	Menge quantity	Beschreibung description	Material material	DN25 WS-Nr. ref.-no.	1" WS-Nr. ref.-no.	DN40 WS-Nr. ref.-no.	1,5" WS-Nr. ref.-no.	DN50 WS-Nr. ref.-no.	2" WS-Nr. ref.-no.
1	2	Flansch FG1 Flange FG1	1.4404	09-51-277/42 H18722	09-51-314/42 H18732	09-51-377/42 H18744	09-51-414/42 H18751	09-51-427/42 H18761	09-51-464/42 H18768
2		Skt. Schraube DIN EN 24017 Hex. Screw	A2-70	65-01-083/15 8xM8x20 H78776					
3	2	Dichtung FGN1 Seal FGN1	EPDM FDA-konform	58-32-277/93 H77280		58-32-377/93 H77292		58-32-427/93 H77303	
	2	Dichtung FGN1 Seal FGN1	FPM FDA-konform	58-32-277/73 H77279		58-32-377/73 H77291		58-32-427/73 H77302	
	2	Dichtung FGN1 Seal FGN1	HNBR FDA-konform	58-32-277/33 H172130		58-32-377/33 H172131		58-32-427/33 H172132	
	2	Dichtung FGN1 Seal FGN1	VMQ FDA-konform	58-32-277/13 H77278		58-32-377/13 H77290		58-32-427/13 H77301	
4	1	Schaftlager Bearing	1.4404	15-28-299/42 H147493		15-28-399/42 H147494		15-28-449/42 H147495	
5	1	Dichtung Gehäuse Housing seal	EPDM FDA-konform	58-33-292/93 H77439		58-33-392/93 H77464		58-33-442/93 H77488	
	1	Dichtung Gehäuse Housing seal	FPM FDA-konform	58-33-292/73 H77438		58-33-392/73 H77463		58-33-442/73 H77487	
	1	Dichtung Gehäuse Housing seal	HNBR FDA-konform	58-33-292/33 H170017		58-33-392/33 H170018		58-33-442/33 H168714	
6	1	Druckfeder Pressure spring	1.4310	60-06-490/33 H146253		60-06-491/33 H152252		60-06-492/33 H152253	
7	1	Schaft Shaft	1.4404	15-25-295/42 H146279		15-25-395/42 H146727		15-25-445/42 H146798	
8	1	Sitzdichtung Seat seal	EPDM FDA-konform	58-01-269/93 H76505		58-01-370/93 H76586		58-01-420/93 H76636	
	1	Sitzdichtung Seat seal	FPM FDA-konform	58-01-269/73 H76504		58-01-370/73 H76585		58-01-420/73 H76635	
	1	Sitzdichtung Seat seal	HNBR FDA-konform	58-01-269/33 H174699		58-01-370/33 H173242		58-01-420/33 H173245	
	1	Sitzdichtung Seat seal	VMQ FDA-konform	58-01-269/13 H76503		58-01-370/13 H76584		58-01-420/13 H76633	

Weitergabe sowie Vervielfältigung dieser Unterlage, Verwertung und Mitteilung ihres Inhalts nicht gestattet, soweit nicht schriftlich zugestanden. Verstoß verpflichtet zum Schadensersatz und kann strafrechtliche Folgen haben (Paragraph 18 UWG, Paragraph 106 UrhG). Eigentum und alle Rechte, auch für Patenterteilung und Gebrauchsmustereintragung, vorbehalten. SPX FLOW, Germany

Ersatzteilliste: spare parts list

Rückschlagventil RUF3 12S DN25-150 1-4 zoll
Non-return valve RUF3 12S DN25-150 1-4 zoll

Datum:	20.03.13	14.07.16		
Name:	Trytko	Trytko		
Geprüft:				
Datum:				
Name:				
Geprüft:				

APV SPX FLOW Germany

Blatt 3 von 7

RN 01.102

pos. item	Menge quantity	Beschreibung description	Material material	DN25 WS-Nr. ref.-no.	1" WS-Nr. ref.-no.	DN40 WS-Nr. ref.-no.	1,5" WS-Nr. ref.-no.	DN50 WS-Nr. ref.-no.	2" WS-Nr. ref.-no.
9	1	Gehäuse Housing	1.4404	21-06-298/47 H146322		21-06-398/47 H146699		21-06-448/47 H146765	
		Pos. 3, 5, 8 nur im kompletten Dichtungssatz erhältlich **Item 3, 5, 8 available as complete seal kits only**							
	1	Dichtungssatz Seal kit	FPM	58-34-210/00 H78163		58-34-211/00 H78166		58-34-212/00 H78169	
	1	Dichtungssatz Seal kit	EPDM	58-34-210/01 H78164		58-34-211/01 H78167		58-34-212/01 H78170	
	1	Dichtungssatz Seal kit	VMQ	58-34-210/02 H78165		58-34-211/02 H78168		58-34-212/02 H78171	
	1	Dichtungssatz Seal kit	HNBR	58-34-210/06 H204104		58-34-211/06 H207605		58-34-212/06 H204099	

Weitergabe sowie Vervielfältigung dieser Unterlage, Verwertung und Mitteilung ihres Inhalts nicht gestattet, soweit nicht schriftlich zugestanden. Verstoß verpflichtet zum Schadensersatz und kann strafrechtliche Folgen haben (Paragraph 18 UWG, Paragraph 106 UrhG). Eigentum und alle Rechte, auch für Patenterteilung und Gebrauchsmustereintragung, vorbehalten. SPX FLOW, Germany

Ersatzteilliste: spare parts list

Rückschlagventil RUF3 12S DN25-150 1-4 zoll
Non-return valve RUF3 12S DN25-150 1-4 zoll

Datum:	20.03.13	14.07.16		
Name:	Trytko	Trytko		
Geprüft:				
Datum:				
Name:				
Geprüft:				

APV SPX FLOW Germany

Blatt 4 von 7

RN 01.102

pos. item	Menge quantity	Beschreibung description	Material material	DN65 WS-Nr. ref.-no.	2,5" WS-Nr. ref.-no.	3" WS-Nr. ref.-no.	DN80 WS-Nr. ref.-no.	DN100 WS-Nr. ref.-no.	4" WS-Nr. ref.-no.
1	2	Flansch FG1 Flange FG1	1.4404	09-51-477/42 H18782	09-51-514/42 H18791	09-51-719/42 H205919	09-51-527/42 H18801	09-51-627/42 H18824	09-51-664/42 H18831
2		Skt. Schraube DIN EN 24017 Hex. Screw	A2-70	65-01-083/15 8xM8x20 H78776		65-01-083/15 16xM8x20 H78776			
3	2	Dichtung FGN1 Seal FGN1	EPDM FDA-konform	58-32-477/93 H77314		58-32-527/93 H77325		58-32-627/93 H77339	
	2	Dichtung FGN1 Seal FGN1	FPM FDA-konform	58-32-477/73 H77313		58-32-527/73 H77324		58-32-627/73 H77338	
	2	Dichtung FGN1 Seal FGN1	HNBR FDA-konform	58-32-477/33 H172133		58-32-527/33 H172134		58-32-627/33 H172135	
	2	Dichtung FGN1 Seal FGN1	VMQ FDA-konform	58-32-477/13 H77312		58-32-527/13 H77323		58-32-627/13 H77337	
4	1	Schaftlager Bearing	1.4404	15-28-499/42 H140404		15-28-549/42 H147498		15-28-649/42 H147499	
5	1	Dichtung Gehäuse Housing seal	EPDM FDA-konform	58-33-492/93 H77512		58-33-542/93 H77543		58-33-642/93 H77583	
	1	Dichtung Gehäuse Housing seal	FPM FDA-konform	58-33-492/73 H77511		58-33-542/73 H77542		58-33-642/73 H77582	
	1	Dichtung Gehäuse Housing seal	HNBR FDA-konform	58-33-492/33 H168759		58-33-542/33 H170075		58-33-642/33 H170074	
6	1	Druckfeder Pressure spring	1.4310	60-06493/33 H143562		60-06-495/33 H152255		60-06-496/33 H152256	
7	1	Schaft Shaft	1.4404	15-25-495/42 H142293		15-25-545/42 H146904		15-25-645/42 H146964	
8	1	Sitzdichtung Seat seal	EPDM FDA-konform	58-01-469/93 H76692		58-01-519/93 H76723		58-01-619/93 H76804	
	1	Sitzdichtung Seat seal	FPM FDA-konform	58-01-469/73 H76691		58-01-519/73 H76722		58-01-619/73 H76803	
	1	Sitzdichtung Seat seal	HNBR FDA-konform	58-01-469/33 H202374		58-01-519/33 H202375		58-01-619/33 H173246	
	1	Sitzdichtung Seat seal	VMQ FDA-konform	58-01-469/13 H76690		58-01-519/13 H76721		58-01-619/13 H76802	

Weitergabe sowie Vervielfältigung dieser Unterlage, Verwertung und Mitteilung ihres Inhalts nicht gestattet, soweit nicht schriftlich zugestanden. Verstoß verpflichtet zum Schadensersatz und kann strafrechtliche Folgen haben (Paragraph 18 UWG, Paragraph 106 UrhG). Eigentum und alle Rechte, auch für Patenterteilung und Gebrauchsmustereintragung, vorbehalten. SPX FLOW, Germany

Ersatzteilliste: spare parts list

Rückschlagventil RUF3 12S DN25-150 1-4 zoll
Non-return valve RUF3 12S DN25-150 1-4 zoll

Datum:	20.03.13	14.07.16		
Name:	Trytko	Trytko		
Geprüft:				
Datum:				
Name:				
Geprüft:				

APV SPX FLOW Germany

Blatt 5 von 7

RN 01.102

pos. item	Menge quantity	Beschreibung description	Material material	DN65 WS-Nr. ref.-no.	2,5" WS-Nr. ref.-no.	3" WS-Nr. ref.-no.	DN80 WS-Nr. ref.-no.	DN100 WS-Nr. ref.-no.	4" WS-Nr. ref.-no.
9	1	Gehäuse Housing	1.4404	21-06-498/47 H142288		21-06-548/47 H146905		21-06-648/47 H146972	
		Pos. 3, 5, 8 nur im kompletten Dichtungssatz erhältlich **Item 3, 5, 8 available as complete seal kits only**							
	1	Dichtungssatz Seal kit	FPM	58-34-213/00 H78173		58-34-215/00 H78179		58-34-216/00 H78182	
	1	Dichtungssatz Seal kit	EPDM	58-34-213/01 H78174		58-34-215/01 H78180		58-34-216/01 H78183	
	1	Dichtungssatz Seal kit	VMQ	58-34-213/02 H78175		58-34-215/02 H78181		58-34-216/02 H78184	
	1	Dichtungssatz Seal kit	HNBR	58-34-213/06 H207606		58-34-215/06 H204098		58-34-216/06 H320091	

Weitergabe sowie Vervielfältigung dieser Unterlage, Verwertung und Mitteilung ihres Inhalts nicht gestattet, soweit nicht schriftlich zugestanden. Verstoß verpflichtet zum Schadensersatz und kann strafrechtliche Folgen haben (Paragraph 18 UWG, Paragraph 106 UrhG). Eigentum und alle Rechte, auch für Patenterteilung und Gebrauchsmustereintragung, vorbehalten. SPX FLOW, Germany

Ersatzteilliste: spare parts list

Rückschlagventil RUF3 12S DN25-150 1-4 zoll
Non-return valve RUF3 12S DN25-150 1-4 zoll

Datum:	20.03.13	14.07.16		
Name:	Trytko	Trytko		
Geprüft:				
Datum:				
Name:				
Geprüft:				

APV SPX FLOW Germany

Blatt 6 von 7

RN 01.102

pos. item	Menge quantity	Beschreibung description	Material material	DN125 WS-Nr. ref.-no.	DN150 WS-Nr. ref.-no.	WS-Nr. ref.-no.	WS-Nr. ref.-no.	WS-Nr. ref.-no.	WS-Nr. ref.-no.
1	2	Flansch FG1 Flange FG1	1.4404	09-51-717/42 H205933	09-51-718/42 H205928				
2		Skt. Schraube DIN EN 24017 Hex. Screw	A2-70	65-01-133/15 16xM10x25 H78811					
3	2	Dichtung FGN1 Seal FGN1	EPDM FDA-konform	58-32-677/93 H77351	58-32-727/93 H77357				
	2	Dichtung FGN1 Seal FGN1	FPM FDA-konform	58-32-677/73 H77350	58-32-727/73 H77356				
	2	Dichtung FGN1 Seal FGN1	HNBR FDA-konform	58-32-677/33 H172136	58-32-727/33 H172137				
	2	Dichtung FGN1 Seal FGN1	VMQ FDA-konform	58-32-677/13 H77349	58-32-727/13 H77355				
4	1	Schaftlager Bearing	1.4404	15-28-699/43 H147500	15-28-749/43 H147501				
5	1	Dichtung Gehäuse Housing seal	EPDM FDA-konform	58-33-692/93 H77608	58-33-742/93 H77625				
	1	Dichtung Gehäuse Housing seal	FPM FDA-konform	58-33-692/73 H77607	58-33-742/73 H77624				
	1	Dichtung Gehäuse Housing seal	HNBR FDA-konform	58-33-692/393 H172125	58-33-742/33 H172126				
6	1	Druckfeder Pressure spring	1.4310	60-06-479/33 H152257	60-06-498/33 H152258				
7	1	Schaft Shaft	1.4404	15-25-695/42 H147080	15-25-745/42 H147130				
8	1	Sitzdichtung Seat seal	EPDM FDA-konform	58-01-568/93 H76777	58-01-582/93 H76795				
	1	Sitzdichtung Seat seal	FPM FDA-konform	58-01-568/73 H76776	58-01-582/73 H76794				
	1	Sitzdichtung Seat seal	HNBR FDA-konform	58-01-568/33	58-01-582/33				
	1	Sitzdichtung Seat seal	VMQ FDA-konform	58-01-568/13 H76775	58-01-582/13 H76793				

Weitergabe sowie Vervielfältigung dieser Unterlage, Verwertung und Mitteilung ihres Inhalts nicht gestattet, soweit nicht schriftlich zugestanden. Verstoß verpflichtet zum Schadensersatz und kann strafrechtliche Folgen haben (Paragraph 18 UWG, Paragraph 106 UrhG). Eigentum und alle Rechte, auch für Patenterteilung und Gebrauchsmustereintragung, vorbehalten. SPX FLOW, Germany

Ersatzteilliste: spare parts list

Rückschlagventil RUF3 12S DN25-150 1-4 zoll
Non-return valve RUF3 12S DN25-150 1-4 zoll

Datum:	20.03.13	14.07.16		
Name:	Trytko	Trytko		
Geprüft:				
Datum:				
Name:				
Geprüft:				

APV SPX FLOW Germany

Blatt 7 von 7

RN 01.102

pos. item	Menge quantity	Beschreibung description	Material material	DN125 WS-Nr. ref.-no.	DN150 WS-Nr. ref.-no.	WS-Nr. ref.-no.	WS-Nr. ref.-no.	WS-Nr. ref.-no.	WS-Nr. ref.-no.
9	1	Gehäuse Housing	1.4404	21-06-698/47 H147085	21-06-748/47 H147131				
		Pos. 3, 5, 8 nur im kompletten Dichtungssatz erhältlich **Item 3, 5, 8 available as complete seal kits only**							
	1	Dichtungssatz Seal kit	FPM	58-34-217/00 H78185	58-34-218/00 H78188				
	1	Dichtungssatz Seal kit	EPDM	58-34-217/01 H78186	58-34-218/01 H78189				
	1	Dichtungssatz Seal kit	VMQ	58-34-217/02 H78187	58-34-218/02 H78190				
	1	Dichtungssatz Seal kit	HNBR	58-34-217/06	58-34-218/06				

APV DELTA RUF3

SOUPAPE DE RETENUE

SPX FLOW
Design Center
Gottlieb-Daimler-Straße 13
D-59439 Holzwickede, Germany
P: (+49) (0) 2301-9186-0
F: (+49) (0) 2301-9186-300

SPX FLOW
Production
Stefana Rolbieskiego 2
PL- Bydgoszcz 85-862, Poland
P: (+48) 52 566 76 00
F: (+48) 52 525 99 09

SPX FLOW reserves the right to incorporate the latest design and material changes without notice or obligation.

Design features, materials of construction and dimensional data, as described in this manual, are provided for your information only and should not be relied upon unless confirmed in writing. Please contact your local sales representative for product availability in your region. For more information visit www.spxflow.com.

ISSUED 09/2017 - Traduction du manuel d`instructions d`origine
COPYRIGHT ©2017 SPX FLOW, Inc.